NOTICE TECHNIQUE ET DE MONTAGE

Cadre mural LED Premium 30 mm

Pose murale en intérieur - cadre périphérique sans renfort central



Illustration : version RGBW Premium avec lumière bleutée.

PROFILÉ

Aluminium - profondeur 30 mm

DIMENSIONS

Hauteur : 20 à 240 cm
Largeur : 30 à 500 cm

VISUEL

Tissu diffusant imprimé avec jonc périphérique

ÉCLAIRAGE

Sans LED, blanc fixe ou RGBW réglable

MONTAGE LED

À monter ou préinstallées, selon commande

Trois versions selon votre commande



Sans LED

Cadre et visuel imprimé, sans éclairage.



Blanc standard

Blanc et intensité fixes.



RGBW Premium

Blanc, couleurs et intensité réglables.

FICHE TECHNIQUE

Dimensions et préparation

Se référer à la configuration indiquée sur votre commande France Banderole.

Profondeur du profilé	30 mm, soit 3 cm.
Hauteur du cadre	De 20 à 240 cm, en centimètres entiers.
Largeur du cadre	De 30 à 500 cm, en centimètres entiers.
Construction	Cadre aluminium périphérique, sans renfort central.
Assemblages	Équerres d’angle et raccords droits aux jonctions de profilés.
Visuel	Textile diffusant personnalisé, interchangeable, à jonc.
Blanc standard	Blanc et intensité fixes ; pas de commande de variation.
RGBW Premium	Blanc, couleurs et intensité réglables ; télécommande et application fournies.
Usage	Fixation murale en intérieur.

Avant de commencer

Préparer une surface plane et protégée, une clé Allen adaptée aux connecteurs, un niveau, un mètre et les outils de fixation murale. La visserie et les chevilles de fixation au mur sont à choisir selon la nature du support ; elles ne sont pas fournies.

Contrôler le contenu livré

Repérer les profilés, les équerres, les raccords éventuels et le visuel. Pour une version avec éclairage, identifier le kit LED et son alimentation ; pour la version RGBW, repérer aussi le contrôleur et la télécommande. Le nombre de pièces varie avec le format.

MONTAGE - ÉTAPES 1 À 3

Assembler le cadre périphérique

Travailler à plat, avant la pose du textile et sans branchement électrique.

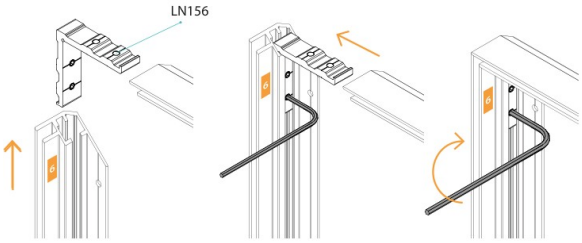

Assemblage d’un angle par équerre à visser.

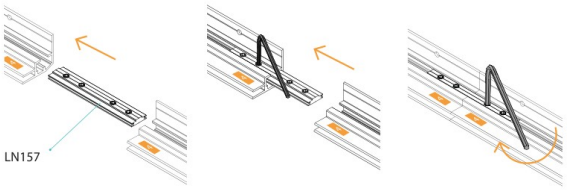

Assemblage de deux sections par raccord droit.

1 Repérer et disposer les profilés

Placer les éléments dans leur position finale, sur une surface protégée. Si des repères de montage sont présents, faire correspondre les numéros des sections voisines.

2 Fermer les quatre angles

Engager les équerres dans les rainures des deux profilés à réunir. Rapprocher les coupes d’angle et serrer les vis avec la clé Allen adaptée. Répéter aux quatre coins.

3 Réunir les sections droites, si présentes

Insérer le raccord droit dans les sections à joindre, aligner les profilés et serrer les vis. Vérifier que toutes les jonctions sont fermées et que le cadre reste d’équerre.



Montage sans renfort central.
Le cadre est constitué de sa périphérie. Aucun tube ni traverse n’est à installer au centre.
Schémas de principe, non à l’échelle.

MONTAGE - ÉTAPES 4 À 6

Préparer et fixer au mur

Réaliser les perçages avant de poser le ruban LED et le visuel.

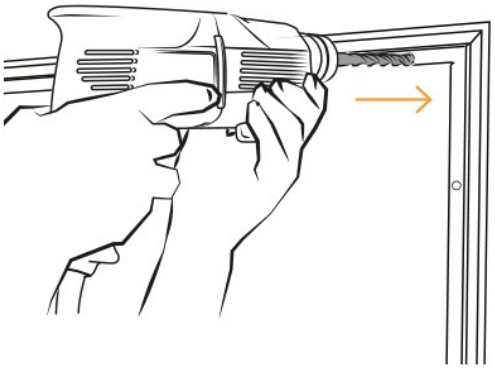

Préparation des points de fixation sur le profilé.

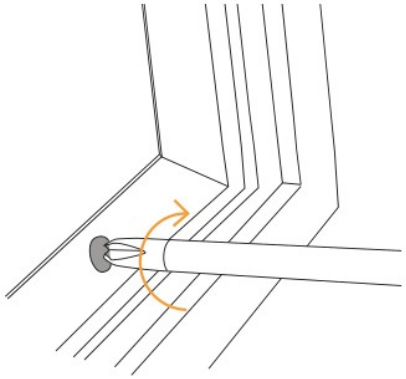

Vissage du cadre sur un support adapté.

4 Préparer les points de fixation

Si le cadre n’est pas déjà percé, préparer les trous de fixation dans les profilés. La notice de montage de référence prévoit un point tous les 500 mm, soit 50 cm. Protéger les composants préinstallés des outils et des copeaux.

5 Reporter les emplacements sur le mur

Présenter le cadre à la hauteur souhaitée, contrôler l’horizontalité au niveau et repérer les trous. Retirer le cadre pour préparer les fixations correspondant à votre support.

6 Fixer et contrôler le cadre

Mettre en place les chevilles adaptées puis fixer le cadre par ses points de fixation périphériques. Contrôler son maintien, son niveau et l’alignement des jonctions avant de poursuivre.

Pour les grands formats, manipuler et présenter le cadre à deux personnes. Si les LED sont déjà installées, ne pas percer ni serrer une fixation sur un ruban, un câble ou un connecteur.

MONTAGE - ÉCLAIRAGE SELON COMMANDE

Préparer les LED et leurs connexions

Version Sans LED : passer directement à la pose du textile, page 6.

LED livrées à monter



Le ruban autocollant est fourni séparément. Poser le ruban sur la face intérieure des profilés, le long du pourtour du cadre, après la préparation des fixations.

LED préinstallées



Les rubans sont déjà collés sur les éléments du cadre. Après l'assemblage de la structure, relier les connexions prévues entre les sections.

Schémas de principe : le ruban suit l'intérieur de la périphérie, y compris aux angles.

7 Poser ou raccorder le ruban

Pour le ruban à monter, travailler sur une surface propre et sèche, retirer progressivement la protection adhésive puis appliquer le ruban. Aux angles et aux jonctions, utiliser les liaisons prévues dans le kit. Pour les LED préinstallées, réunir les connecteurs correspondants.

8 Raccorder le kit fourni

Effectuer les liaisons avec l'alimentation débranchée de la prise. Faire correspondre les repères des connecteurs, sans forcer, et conserver les câbles libres des vis et des jonctions. En RGBW, utiliser le contrôleur prévu avec le kit livré.

Avant de poser le visuel

Sur une version éclairée, effectuer un essai avec l'alimentation et les raccords fournis. Vérifier le fonctionnement, puis débrancher la prise avant la pose du textile. Ne pas modifier les branchements internes de l'alimentation.

MONTAGE - ÉTAPES 9 À 11

Poser le visuel et vérifier l’ensemble

Insérer le jonc progressivement, sans tirer brutalement sur le textile.



Les quatre angles

Insérer d’abord le jonc dans les quatre coins.

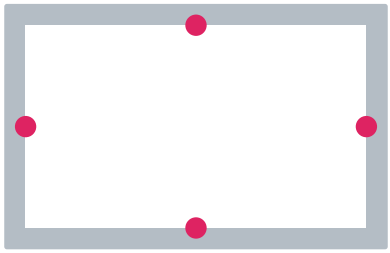

Les milieux des côtés

Mettre en place le milieu de chacun des quatre côtés.



Le reste du pourtour

Compléter du milieu vers les angles, en commençant par le bas.

9 Mettre le visuel en tension

Suivre l’ordre illustré : quatre coins, milieux des côtés, puis reste de la périphérie. Insérer le jonc dans la rainure du cadre et répartir la tension de manière régulière.

10 Contrôler la présentation

Vérifier que le jonc est engagé sur toute la périphérie, que le visuel est orienté correctement et que les fixations sont maintenues. Si nécessaire, ressortir une zone du jonc puis la repositionner.

11 Mettre en service, si le cadre est éclairé

Rebrancher l’alimentation après la mise en place du textile. Vérifier l’éclairage. En Blanc standard, le blanc et l’intensité sont fixes ; en RGBW Premium, ajuster le rendu avec la télécommande ou l’application.

Remplacer le textile

Débrancher l’alimentation s’il y a des LED. Retirer progressivement le jonc, puis installer un visuel compatible de mêmes dimensions. Conserver le cadre, son éclairage éventuel et les informations de votre commande.

UTILISATION - OPTION RGBW PREMIUM

Régler la lumière et entretenir le cadre

La télécommande et l’application concernent uniquement l’option RGBW Premium.

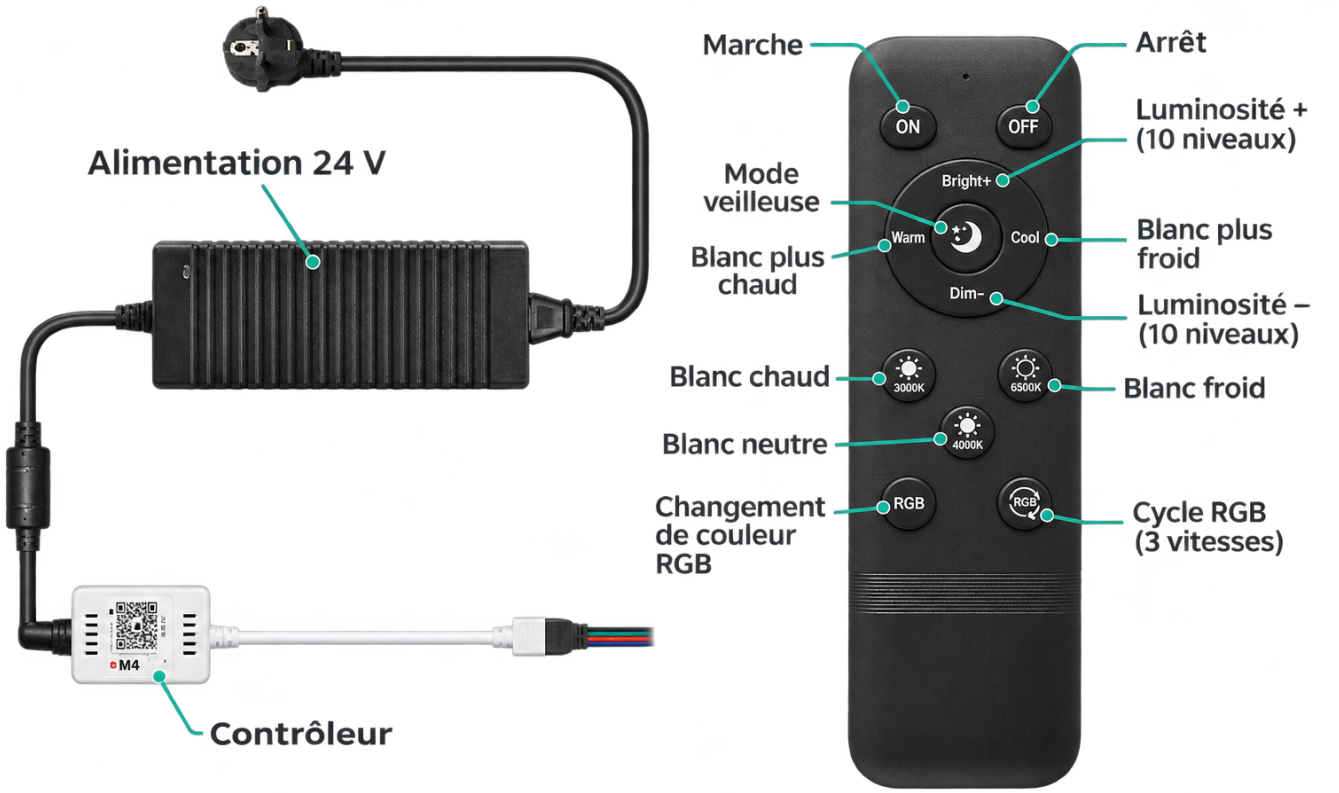

Alimentation 24 V, contrôleur et télécommande : fonctions illustrées en français.



Smartphone illustratif, non fourni.

Blanc, couleurs et intensité

Utiliser les commandes de la télécommande pour allumer, éteindre et régler la luminosité. L’application permet également de sélectionner une couleur et d’ajuster l’intensité. Suivre les instructions de connexion du kit livré.

Entretien et contrôle

Débrancher l’éclairage avant toute intervention. Dépoussiérer la structure avec un chiffon doux et sec. Pour le tissu, suivre les consignes d’entretien jointes au visuel. Vérifier le maintien des fixations lors d’un changement de textile.

Illustrations de commande : le modèle livré et son interface peuvent évoluer. Fiche produit : france-banderole.com/cadre-led-premium-30mm/